eternoivica

INNOVATION LEADER

Édition spéciale Nouveautés 2027

Neuheiten 2027

FR | DE

PEDESTAL GRF WOODECK

MADE IN ITALY

eternoivica

INNOVATION LEADER

Édition spéciale
Nouveautés 2027

Neuheiten 2027

always one step ahead

Nouveautés 2027

NEW

Windproof System GRF
Windproof System GRF

↘ P. / S. 4

Le système de pose anti-vent sur grille d'Eterno Ivica: la solution qui redéfinit la stabilité et la résistance au vent pour les revêtements de sol surélevés.

Das windsichere Verlegesystem auf Gittern von Eterno Ivica definiert die Stabilität und den Windwiderstand von Doppelböden neu.

StepDeck
StepDeck

StepDeck est la proposition innovante d'Eterno Ivica pour la réalisation de marches extérieures sur les revêtements de sol surélevés, garantissant une compatibilité totale avec tous les systèmes de pose Pedestal, Woodeck et GRF.

StepDeck ist die innovative Lösung von Eterno Ivica für die Realisierung von Outdoor-Stufen bei Doppeböden im Aussenbereich und gewährleistet die vollständige Kompatibilität mit allen Verlegesystemen Pedestal, Woodeck und GRF.

↘ P. / S. 10

Neuheiten 2027

NEW

Plot EH Slim

EH Slim Stelzlager

Le plot fixe à épaisseur ultra-réduite de seulement 4 mm, spécialement conçu pour la pose sur gravier et supports naturels.

Das feste Stelzlager mit einer ultraflachen Höhe von nur 4 mm, speziell für die Verlegung auf Kies und natürlichen Untergründen entwickelt.

↘ **P. / S. 18**

Clip universelle amovible pour lambourde

Abnehmbare Universalklammer zum Verlegen von WPC/Holz-Terrassendielen auf Aluschienen

Clip démontable pour bois et WPC : permet des inspections et interventions d'entretien ciblées sur une seule lame, sans devoir intervenir sur l'ensemble du revêtement.

Die abnehmbare Klammer für Holz- und WPC-Terrassendielen ermöglicht gezielte Inspektionen und Wartungsarbeiten an einzelnen Dielen, ohne dass der gesamte Belag geöffnet werden muss.

↘ **P. / S. 22**

Clip anti-vent amovible pour lambourde

Abnehmbare Windsichere-Klammer für Aluschienen

Une clip dédiée aux dalles en grès cérame, spécialement conçue pour contrer efficacement les forces de soulèvement provoquées par les rafales de vent.

Diese Klammer wurde speziell für Terrassenplatten aus Feinsteinzeug entwickelt. Sie wirkt dem Abheben durch Windböen wirksam entgegen.

↘ **P. / S. 24**

NEW

WINDPROOF SYSTEM GRF

Système de pose **anti-vent** pour revêtements de sol surélevés sur grille

Windsicheres Verlegesystem für Doppelböden im Außenbereich auf Gittern.

Les avantages de Windproof System GRF

Vorteile des Windproof–Systems GRF

Haute résistance au soulèvement dû au vent.
Hohe Widerstandsfähigkeit gegen windbedingtes Abheben.

Capacité de charge accrue grâce à la fixation de la dalle sur la grille.
Erhöhte Tragfähigkeit durch die Befestigung der Platte am Gitter.

Protection anti–effondrement.
Durchbruchsicherheit.

Compatible avec tous les plots Eterno Ivica.
Kompatibel mit allen Stelzlagern von Eterno Ivica.

Joints déjà intégrés dans la grille, sans besoin d'accessoires supplémentaires.
Die Fugenstege sind bereits im Gitter integriert, sodass kein zusätzliches Zubehör erforderlich ist.

Compatible avec des dalles 600 x 600 mm, épaisseur 20 mm, calibre de 595 à 600 mm.
Kompatibel mit Terrassenplatten 600 x 600 mm, Stärke 20 mm, Kaliber von 595 bis 600 mm.

Les éléments du Windproof System GRF

Die Elemente des Windproof-Systems GRF

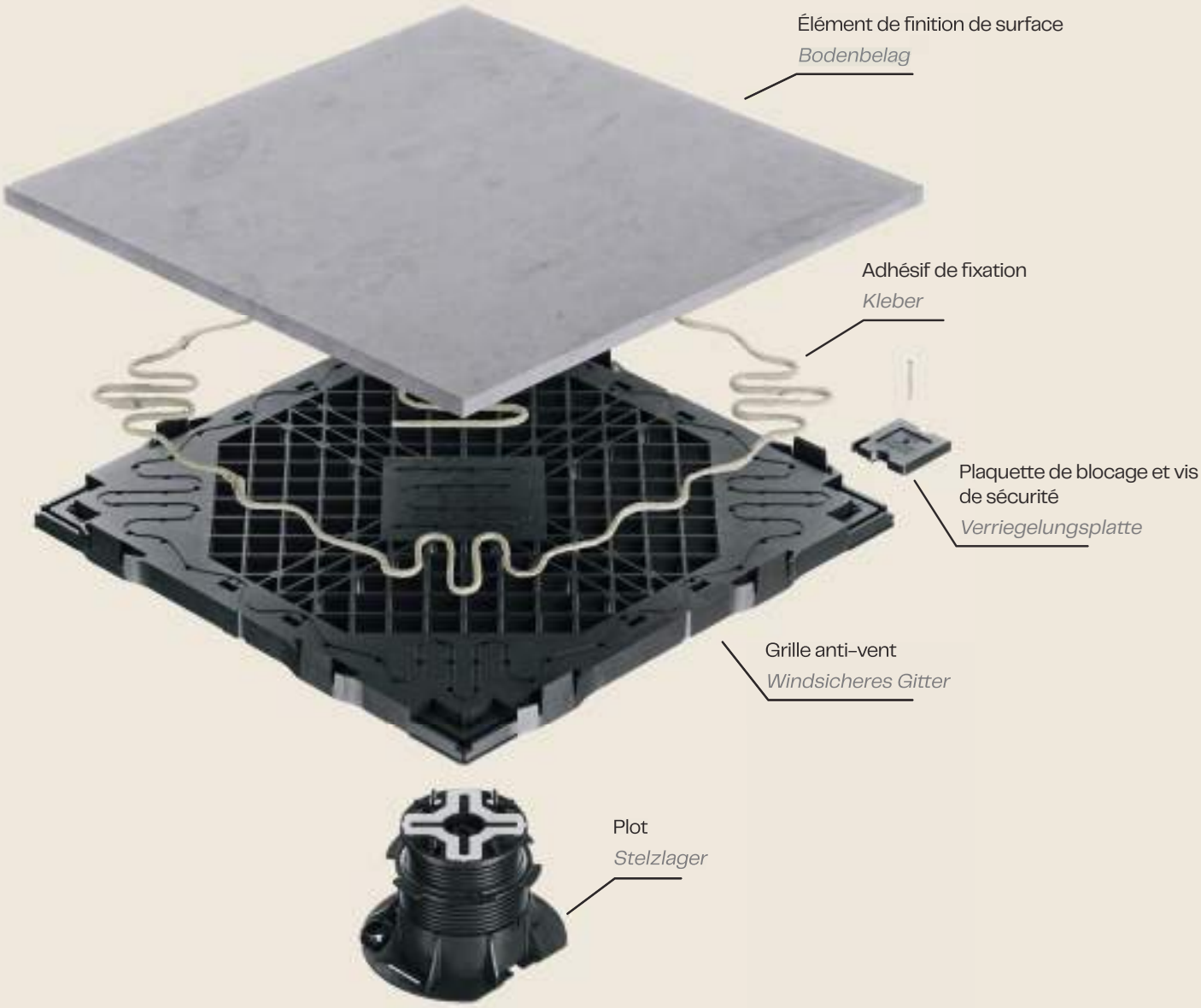

Pose du système Windproof System GRF
Verlegung des Windproof Systems GRF

Étape 01 : Positionnement et réglage des plots
Schritt 01: Positionierung und Einstellung der Stelzlager

Positionner les plots sur le plan de pose et les régler à la hauteur souhaitée.
Die Stelzlager auf der Verlegefläche positionieren und auf die gewünschte Höhe einstellen.

Étape 02 : Fixation des dalles à la Grille
Schritt 02: Befestigung der Terrassenplatten am Gitter

Positionner les grilles en ligne, en procédant rangée par rangée, puis fixer la dalle à la grille à l'aide de l'adhésif appliqué sur le guide prévu à cet effet.
Die Gitter fluchtend positionieren, dabei reihenweise vorgehen, und die Platte mit dem auf der dafür vorgesehenen Führung aufgetragenen Klebstoff am Gitter befestigen.

Étape 03 : Mise en place de la plaquette de blocagedes
Schritt 03: Einsetzen der Verriegelungsplatte

Une fois les grilles positionnées sur les plots, insérer la plaquette de blocage entre les grilles, au niveau de chaque angle.
Nachdem die Gitter auf den Stelzlagern positioniert wurden, die Verriegelungsplatte an jeder Ecke zwischen die Gitter einsetzen.

Grille anti-vent
Windsicheres-Gitter

NEW

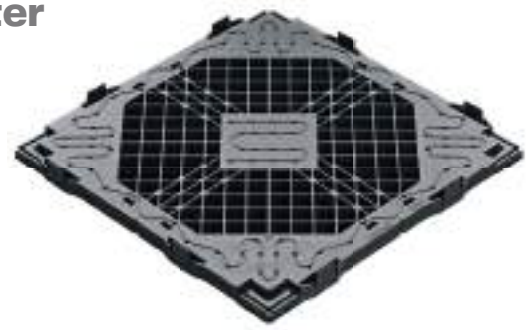

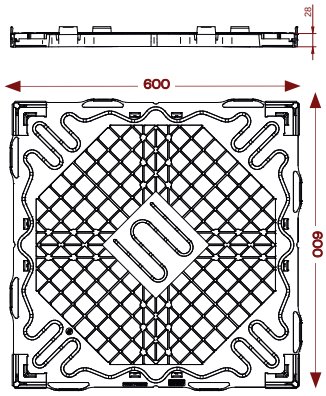

Fabriquée en polypropylène, la grille présente un format de 600 x 600 mm, H 28 mm. Elle intègre un guide spécifique pour l'application de l'adhésif et la fixation de la dalle, garantissant un positionnement précis et uniforme. Les écarteurs de joint sont directement intégrés dans la structure de la grille, éliminant ainsi le besoin d'accessoires supplémentaires pour la réalisation des joints.

Das aus Polypropylen gefertigte Gitter hat ein Format von 600 x 600 x 28 mm. Es verfügt über eine spezielle Führung für das Auftragen des Klebstoffs und die Befestigung der Platte. Dadurch wird eine präzise und gleichmäßige Positionierung gewährleistet. Da die Fugenstege direkt in die Struktur des Gitters integriert sind, ist kein zusätzliches Zubehör für die Fugenausbildung erforderlich.

Plaque de blocage
Verriegelungsplatte

NEW

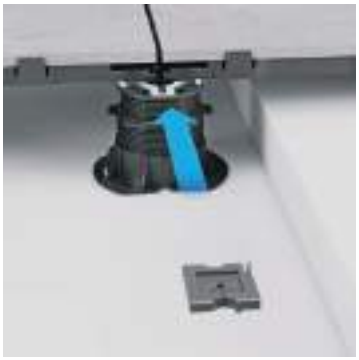

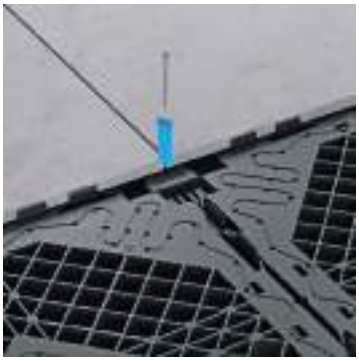

Elle se positionne entre les grilles, au niveau de chaque angle, en assurant la tenue globale du système anti-vent. Elle peut être fixée au plot à l'aide d'une vis afin d'assurer une stabilité encore supérieure. La vis n'est pas obligatoire lors de la pose initiale et peut être ajoutée ultérieurement, en l'insérant à travers les joints des dalles, sans avoir à démonter le revêtement déjà posé.

Sie wird an jeder Ecke zwischen den Gittern positioniert und sorgt so für den Gesamthalt des windsicheres Systems. Für eine noch stabilere Verlegung kann sie mit einer Schraube am Stelzlager befestigt werden. Diese ist bei der Erstverlegung nicht zwingend erforderlich und kann auch nachträglich in die Fliesenfugen eingesetzt werden, ohne dass der bereits verlegte Bodenbelag demontiert werden muss.

CODE ART.NR.	DESCRIPTION BESCHREIBUNG	DIMENSION MAßE
P021306050	Grille anti-vent - *Windsicheres-Gitter*	600 x 600 mm H28 mm
P021306110	Plaque de blocage pour grille anti-vent* *Verriegelungsplatte für windsicheres-Gitter**	64 x 71 mm
M082000030	Adhésif - *Kleber*	-

**Vis de sécurité incluse*– *Inklusive Befestigungsschrauben*

NEW

StepDeck

La nouvelle solution pour la création de marches extérieures

Die neue Lösung für die Realisierung von Outdoor-Stufen

StepDeck

StepDeck

NEW

Uniformité esthétique sur l'ensemble de la surface de finition.
Optische Einheitlichkeit über die gesamte Belagsfläche.

Spécialement conçu pour la réalisation de marches extérieures.
Speziell für Outdoor-Stufen entwickelt.

Compatible avec les systèmes Pedestal, Woodeck et GRF.
Kompatibel mit den Systemen Pedestal, Woodeck und GRF.

StepDeck est la proposition innovante d'Eterno Ivica pour la conception et la réalisation de marches extérieures destinées aux revêtements de sol surélevés.

Une solution née de l'intégration parfaite entre les accessoires éprouvés de la gamme Eterno Ivica et un nouveau raccord et de nouvelles clips dédiées, spécialement développés pour garantir une stabilité et une précision de pose maximales.

Cette combinaison modulaire permet de franchir facilement les différences de niveau, offrant aux concepteurs la liberté de créer des transitions solides, élégantes et parfaitement coordonnées avec le reste du revêtement.

StepDeck ist die innovative Lösung von Eterno Ivica für die Realisierung von Outdoor-Stufen bei Doppeböden im Aussenbereich.

Eine Lösung, die durch die perfekte Integration der bereits etablierten Zubehörteile der Eterno Ivica-Produktreihe mit einem neuen Verbindungselement und eigens entwickelten Klammern entsteht. Dadurch werden maximale Stabilität und Verlegepräzision gewährleistet.

Diese modulare Kombination ermöglicht es, Höhenunterschiede mühelos zu überwinden. Sie gibt Planern zudem die Freiheit, solide, elegante und perfekt auf den übrigen Bodenbelag abgestimmte Höhenübergänge zu gestalten.

Joint de raccord StepDeck

StepDeck-Verbindungselement

Le nouveau joint de raccord StepDeck est l'accessoire conçu pour la réalisation de marches dans les revêtements de sol surélevés. Étudié pour s'intégrer parfaitement aux accessoires éprouvés de la gamme Eterno Ivica, il garantit une tenue et une stabilité structurelle maximales. La fixation s'effectue de manière simple et précise par emboîtement dans la cavité des lambourdes Eterno Ivica et par l'insertion de 4 vis latérales obligatoires dans les trous de guidage prévus à cet effet, garantissant une installation rapide et sûre.

Das neue StepDeck-Verbindungselement ist das Schlüsselzubehör für die Realisierung von Stufen bei Doppelböden. Sie wurde entwickelt, um sich perfekt in die etablierten Zubehörteile der Eterno-Ivica-Produktreihe zu integrieren. Damit gewährleistet sie maximalen Halt und strukturelle Stabilität. Die Befestigung ist einfach und präzise durch das Einleiten in die Eterno-Ivica-Aluschienen. sowie das Einsetzen von vier obligatorischen seitlichen Schrauben in die dafür vorgesehenen Führungsbohrungen. Dies gewährleistet eine schnelle und sichere Installation.

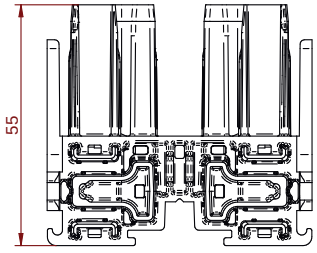

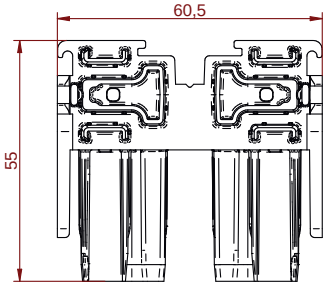

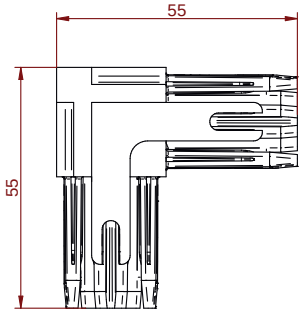

CODE ART.NR	DESCRIPTION BESCHREIBUNG	COMPATIBILITÉ LAMBOURDE KOMPATIBILITÄT
Q200000029	Joint de raccord StepDeck *StepDeck- Verbindungselement*	Évacuation rapide, ECO standard, ECO à évacuation rapide *Aluscheine mit schnellem Ablauf, ECO Standard,* *ECO mit schnellem Ablauf*

Clip de finition

Abschluss-Klammern

Clip StepDeck base apparente

NEW

StepDeck- sichtbare Basis-Klammer

Conçues pour accueillir et maintenir des dalles de 20 mm d'épaisseur, en pose verticale comme horizontale. Elles représentent la solution standard de la gamme pour une fixation mécanique solide, sûre et rapide à mettre en œuvre.

Clip StepDeck tête apparente

NEW

StepDeck- sichtbare Kopf-Klammer

Sie wurden zur Aufnahme und Sicherung von 20 mm starken Terrassenplatten entwickelt, die sowohl als Setz- als auch als Trittstufen verwendet werden können. Sie stellen die Standardlösung der Produktreihe für eine solide, sichere und schnell zu installierende mechanische Befestigung dar.

Clip StepDeck base dissimulée

NEW

StepDeck- verdeckte Basis-Klammer

Caractérisées par un profil de largeur réduite, elles sont conçues pour se loger dans la rainure préalablement fraisée de la dalle (épaisseur minimale suggérée : 20 mm). Elles garantissent une finition esthétique impeccable, totalement dépourvue d'éléments métalliques apparents.

Clip StepDeck tête dissimulée

NEW

StepDeck verdeckte Kopf-Klammer

Sie zeichnen sich durch ihr schmales Profil aus und wurden für die Aufnahme in die zuvor gefräste Nut der Platte entwickelt (empfohlene Mindeststärke: 20 mm). Sie gewährleisten ein makelloses, ästhetisch einwandfreies Finish, das vollständig frei von sichtbaren Metallteilen ist.

NEW

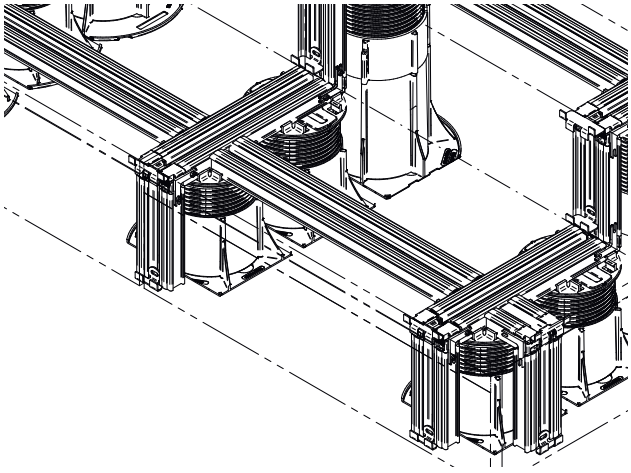

CODE ART.NR.	**DESCRIPTION** BESCHREIBUNG	**COMPATIBILITÉ** KOMPATIBILITÄT
Q200000270	Clip StepDeck base apparente *StepDeck- sichtbare Basis-Klammer 20mm*	Pour dalles de 20 mm *Für Platten ab 20 mm Stärke*
Q200000275	Clip StepDeck tête apparente *StepDeck- sichtbare Kopf-Klammer 20mm*	Pour dalles de 20 mm *Für Platten ab 20 mm Stärke*
Q200000280	Clip StepDeck base dissimulée *StepDeck- verdeckte Basis-Klammer*	Dalles de 20 mm minimum *Platten von mind. 20 mm*
Q200000285	Clip StepDeck tête dissimulée *StepDeck verdeckte Kopf-Klammer*	Dalles de 20 mm minimum *Platten von mind. 20 mm*

NEW

EH Slim

Le plot fixe ultra-fin de 4 mm pour la pose sur gravier

Das ultraflache, feste 4-mm-Stelzlager für die Verlegung von Terrassenplatten auf Kies

EH

EH Slim

EH Slim

Profil ultra-fin de 4 mm, avec ailettes intégrées pour joints de 2 ou 4 mm.
Ultraflaches 4-mm-Profil mit integrierten Fugenstegen für 2- oder 4-mm-Fugen.

Utilisable entier, coupé en deux ou en quarts pour la pose en périphérie et dans les angles.
Es ist als Ganzes, halbiert oder geviertelt verwendbar – beispielsweise für Ränder und Ecken.

Ancrage et stabilité renforcés sur gravier.
Verbesserte Verankerung und Stabilität auf Kies.

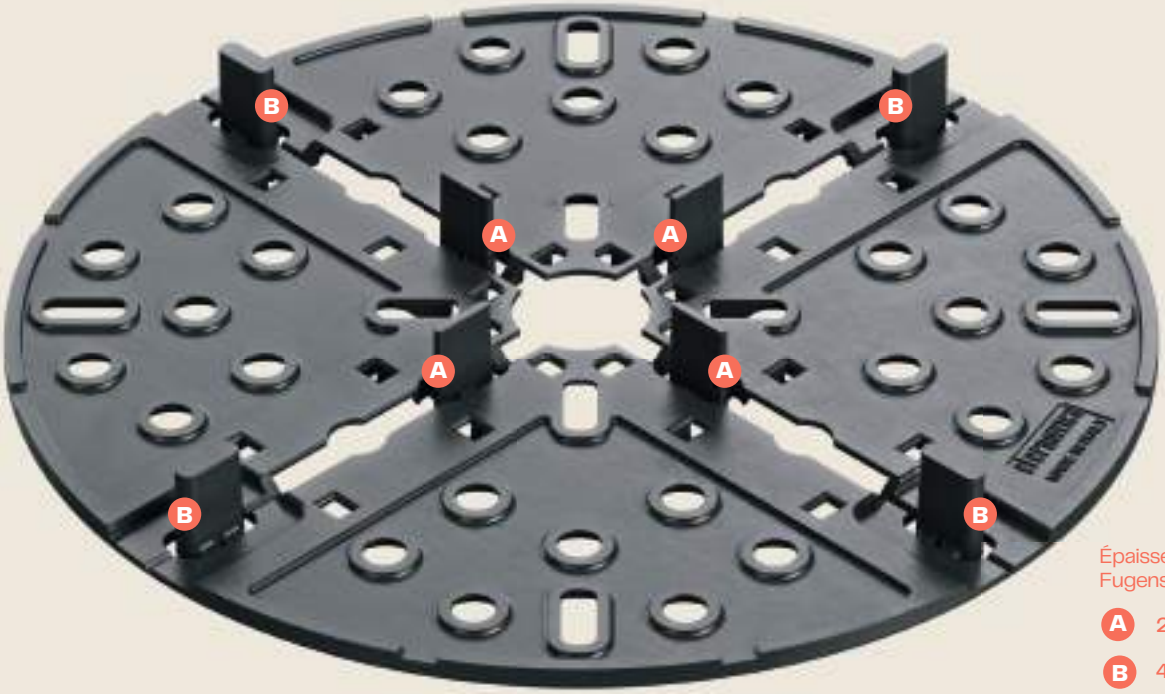

Épaisseur ailettes
Fugenstärke

A 2 mm

B 4 mm

EH Slim est la solution fixe à épaisseur ultra-réduite de 4 mm, spécialement conçue pour les poses sur gravier ou sur supports naturels. Sa structure polyvalente intègre des ailettes d'espacement — de 2 mm côté intérieur et de 4 mm côté extérieur — toutes facilement amovibles si nécessaire. Étudié pour s'adapter facilement à différentes géométries de chantier, le plot peut être utilisé entier, coupé en deux ou fractionné en quarts, et peut également être associé au niveleur de pose avec écarteur linéaire. L'application avec adhésif permet à celui-ci de pénétrer à travers les trous traversants et d'adhérer solidement au plot, assurant ainsi un ancrage et une stabilité de pose supérieurs. Si nécessaire, le plot peut également être posé à sec.

EH Slim ist die feste Lösung mit einer ultraflachen Bauhöhe von 4 mm, die speziell für die Verlegung auf Kies- oder natürlichen Untergründen entwickelt wurde. Die vielseitige Struktur verfügt über bereits integrierte Fugenstege – 2 mm auf der Innenseite und 4 mm auf der Außenseite –, die bei Bedarf leicht entfernt werden können. Das Stelzlager lässt sich leicht an jede Baustellengeometrie anpassen und kann als Ganzes, halbiert oder geviertelt eingesetzt werden. Zudem ist es mit dem Nivelliersystem für die Verlegung mit dem linearen-Abstandhalter kombinierbar. Bei der Verlegung mit Klebstoff kann dieser durch die Durchgangsbohrungen dringen und sich fest mit dem Stelzlager verbinden, was eine höhere Verankerung und Verlegestabilität gewährleistet. Bei Bedarf kann das Stelzlager auch trocken verlegt werden.

EH SLIM

Dimensions
Maße

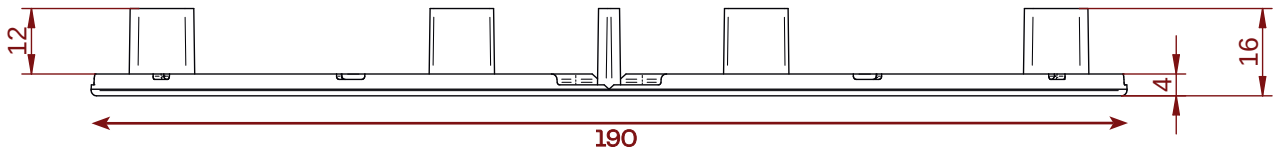

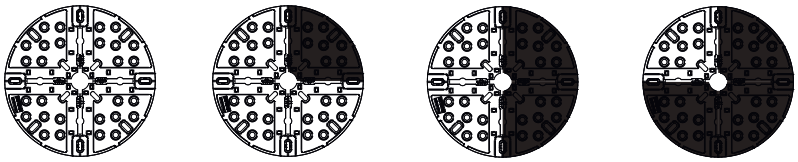

4/4 3/4 2/4 1/4

Le plot EH Slim peut être utilisé entier, coupé en deux ou en quarts.

Das EH-Slim-Stelzlager kann als Ganzes, zur Hälfte oder in Vierteln verwendet werden.

Pose du système EH SLIM
Verlegung des Systems EH SLIM

CODE ART.NR.	DESCRIPTION BESCHREIBUNG	DIMENSION MAßE
E000004004	EH Slim ailette 4/2 mm H 4 mm *EH Slim 4mm Fugenstege 4/2 mm*	Ø 190 mm
M082000030	Adhésif - *Kleber*	-

Clip universelle amovible pour lambourde

Abnehmbare Universalklammer zum Verlegen von WPC/Holz-Terrassendielen auf Aluschienen

Clip anti-vent amovible pour lambourde

Abnehmbare Windsichere-Klammer für Aluschienen

Accessoires intelligents. Maintien, réglage et retrait ciblé.

Intelligentes Zubehör. Sicheres Halten, gezielte Einstellung und gezieltes Entfernen.

NEW

Clip universelle amovible pour lambourde

NEW

Abnehmbare Universalklammer zum Verlegen von WPC/Holz-Terrassendielen auf Aluschienen

Retrait ciblé pour des interventions localisées sur la sous-structure.
Punktuelle Entfernung für gezielte Eingriffe an der Unterkonstruktion.

Réglable en hauteur.
Höhenverstellbar.

Compatibilité universelle avec toute la gamme de lambourdes Eterno Ivica.
Universelle Kompatibilität mit der Aluschienen-Produktreihe von Eterno Ivica.

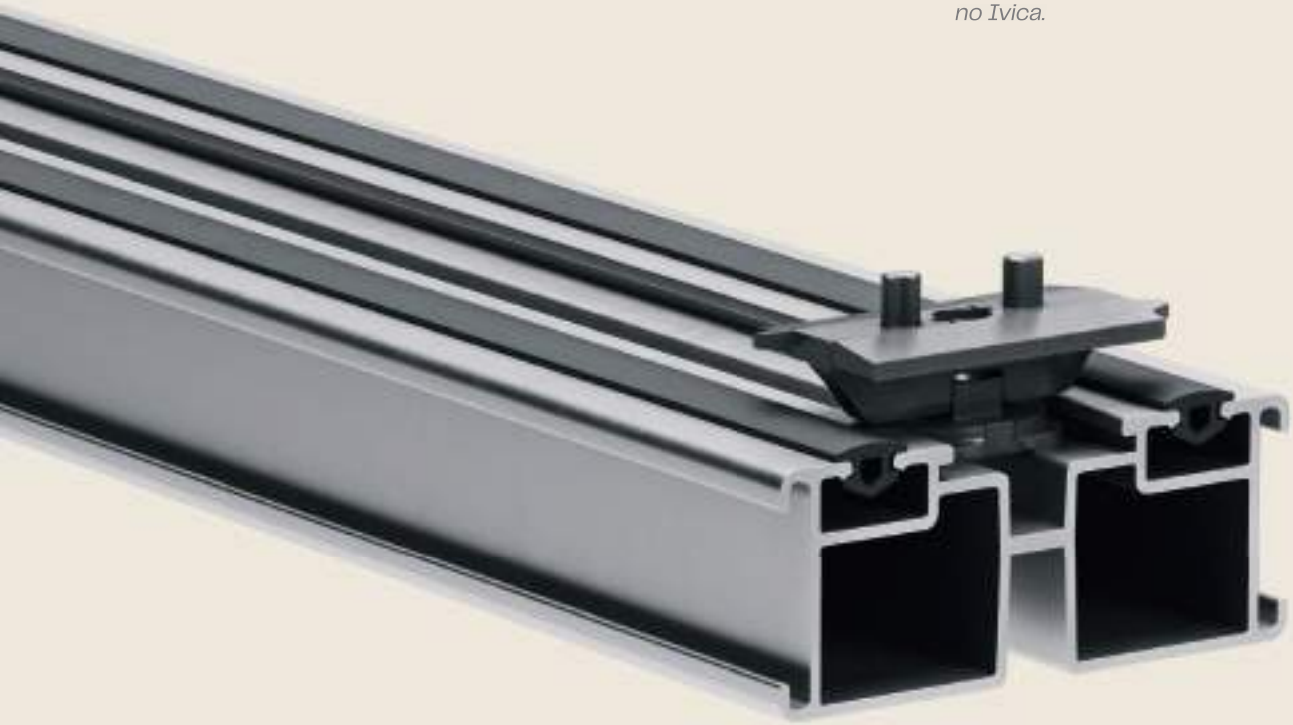

La nouvelle clip démontable à vis en polyamide pour lambourde a été conçue pour la pose de lames en bois et en WPC. Contrairement aux systèmes traditionnels, sa conception permet des interventions ciblées de maintenance et d'inspection sur la zone concernée, sans avoir à démonter l'ensemble du revêtement.

Die neuen, abnehmbaren Schraubklammern aus Polyamid für Aluschienen sind für die Verlegung von Holz- und WPC-Terrassendielen konzipiert. Im Gegensatz zu herkömmlichen Systemen ermöglichen sie gezielte Wartungs- und Inspektionsarbeiten an einzelnen Stellen, ohne dass der gesamte Bodenbelag demontiert werden muss.

Clip universelle amovible pour lambourde

Abnehmbare Universalklammer zum Verlegen von WPC/Holz-Terrassendielen auf Aluschienen

La fixation repose sur un mécanisme innovant à double vis : la première vis pénètre dans la lambourde, garantissant une stabilité mécanique maximale, tandis que la seconde bloque la lame tout en permettant sa dilatation thermique naturelle. Réglable en hauteur et facilement démontable, elle est universelle et compatible avec toutes les lambourdes de la gamme Eterno Ivica.

Die Befestigung basiert auf einem innovativen Doppelschraubenmechanismus: Die erste Schraube durchdringt die Aluschiene und gewährleistet maximale mechanische Stabilität. Die zweite Schraube fixiert die Terrassendiele und berücksichtigt dabei deren natürliche Wärmeausdehnung. Die Befestigung ist höhenverstellbar, leicht demontierbar und universell einsetzbar. Sie ist mit allen Aluschienen der Eterno-Ivica-Produktreihe kompatibel.

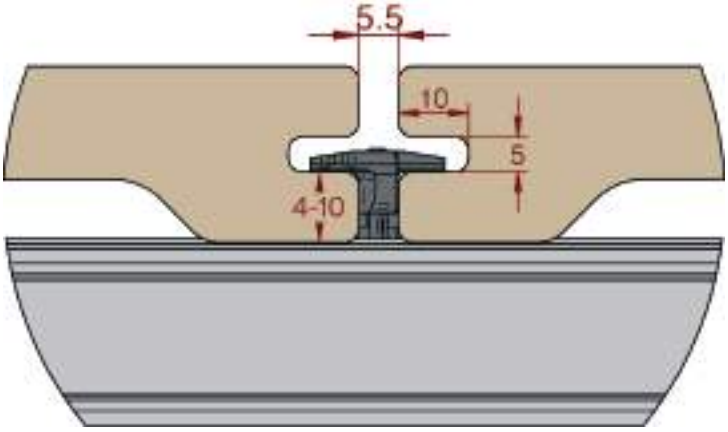

CODE ART.NR.	**DESCRIPTION** BESCHREIBUNG	**POSITION DE FRAISAGE DE LA LAME - H min/max** DIELENNUTHÖHE: Min/Max	**ÉPAISSEUR DE JOINT** FUGENSTÄRKE
E004000090	Clip universelle amovible pour lambourde* *Abnehmbare Universalklammer zum Verlegen von WPC/Holz-Terrassendielen auf Aluschienen**	4-10 mm avec joint installé *4-10 mm mit montierter Dichtung*	5,5 mm

**Vis de fixation incluse*- *Inklusive Befestigungsschrauben*

Clip anti-vent amovible pour lambourde NEW

Abnehmbare Windsichere-Klammer für Aluschienen

Verrouillage par rotation à 90° pour une résistance anti-vent fiable.
90°-Drehverschluss sorgt für ein zuverlässiges, windsicheres System.

Assure une pose rapide, tout en garantissant un retrait facile.
Es ermöglicht eine schnelle Verlegung und lässt sich gleichzeitig leicht wieder entfernen.

Garantit le maintien des dalles en grès cérame contre le soulèvement dû au vent.
Es gewährleistet die Winddichtigkeit der Feinsteinzeug-Terrassenplatten.

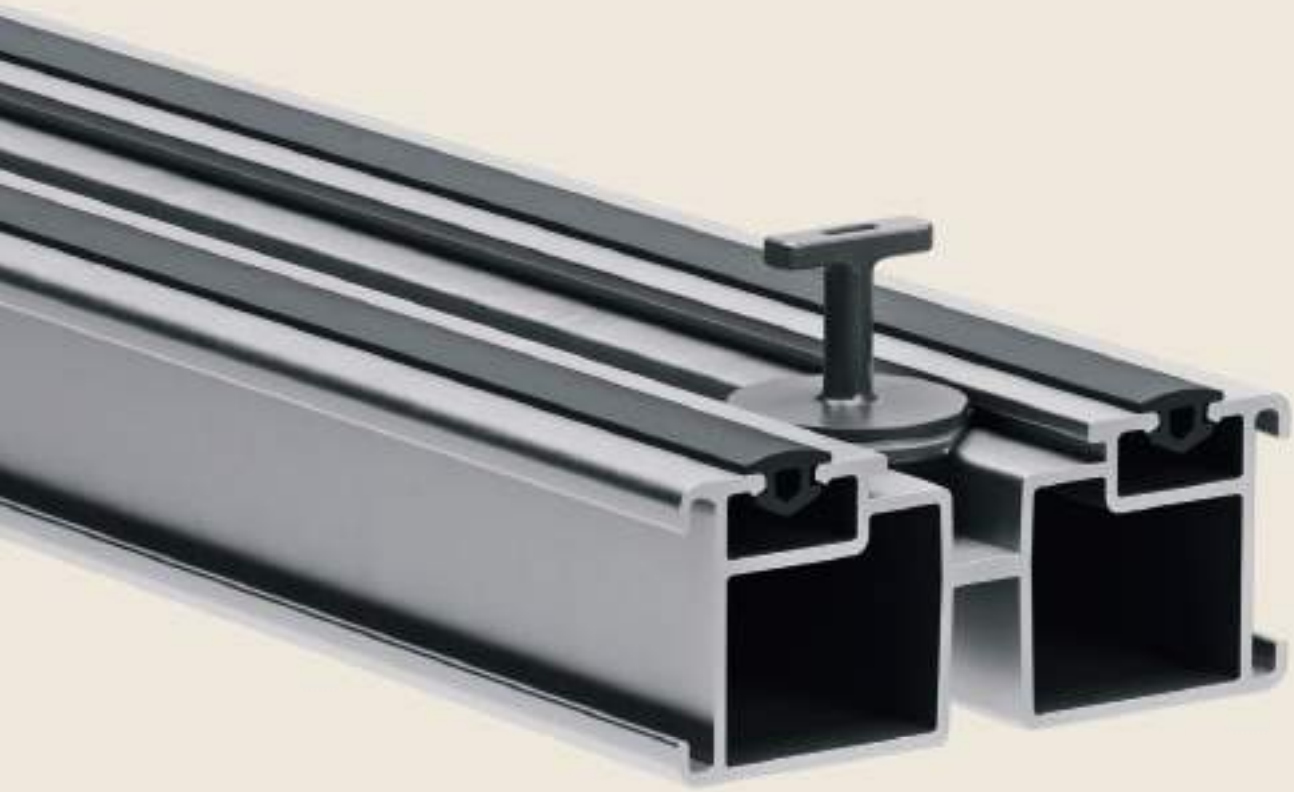

La nouvelle clip anti-vent en polyamide pour grès cérame est conçue pour garantir une stabilité maximale des dalles munies d'une rainure. Insérée longitudinalement le long de la lambourde, la clip permet une pose rapide et efficace.

Die neue abnehmbare Windsichere-Klammer aus Polyamid für Feinsteinzeug – Terrassenplatten wurde entwickelt, um maximale Stabilität für Platten mit Nut zu gewährleisten. Längs entlang der Aluschiene eingesetzt, ermöglicht die Klammer eine schnelle und effiziente Verlegung.

Clip anti-vent amovible pour lambourde
Abnehmbare Windsichere-Klammer für Aluschienen

Une fois la dalle positionnée, il suffit de faire pivoter la tête de la clip de 90° pour l'engager parfaitement dans la rainure de la dalle. Ce mécanisme de verrouillage mécanique s'oppose efficacement aux forces de soulèvement provoquées par les rafales de vent, tout en permettant le démontage complet du revêtement si nécessaire.

Sobald die Terrassenplatte positioniert ist, genügt es, den Klammer-Kopf um 90° zu drehen, damit er perfekt in die Nut der Platte einrastet. Dieser mechanische Verriegelungsmechanismus verhindert wirksam, dass der Bodenbelag durch Windböen abhebt, und gewährleistet gleichzeitig, dass er sich bei Bedarf vollständig demontieren lässt.

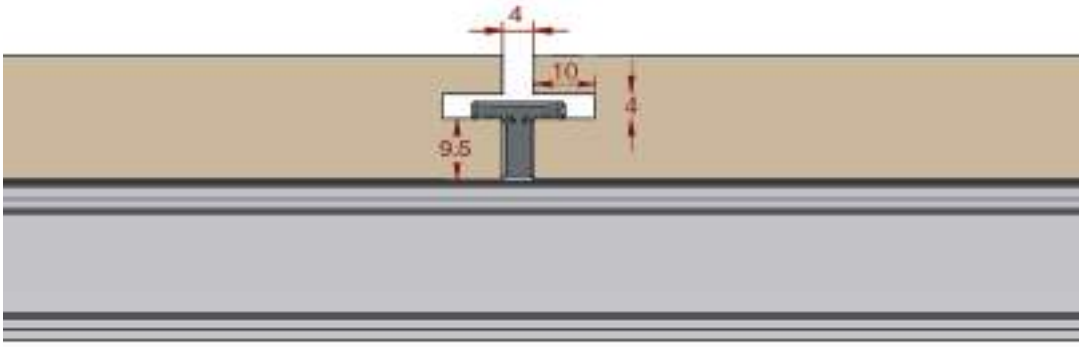

CODE ART.NR.	DESCRIPTION BESCHREIBUNG	POSITION DE LA RAINURE DE LA DALLE NUTPOSITION DER PLATTE	ÉPAISSEUR DALLE PLATTENSTÄRKE	ÉPAISSEUR JOINT FUGENSTÄRKE
E004000095	Clip anti-vent amovible pour lambourde *Abnehmbare Windsichere-Klammer für Aluschienen*	9.5 mm avec joint installé *9.5 mm mit montierter Dichtung*	20 mm	4 mm

NOTES

NOTES

HEADQUARTER

eternoivica

INNOVATION LEADER

ETERNO IVICA SRL
Via Austria 25 / E
35127 Padova – Italy

+39 049 8530101
eternoivica@eternoivica.com
www.eternoivica.com

FILIALES *FILIALEN*

eternoivica uk
Londra | *London*

eternoivica eastern europe
Zagabria | *Zagreb*

eternoivica france
Lione | *Lyon*

eternoivica middle east
Dubai | *Dubai*

MADE IN ITALY

Aucune partie de cette brochure ne peut être reproduite sous quelque forme que ce soit sans autorisation.
Kein Teil dieser Broschüre darf ohne Genehmigung in irgendeiner Form reproduziert werden.

09/2026

always one step ahead

MADE IN ITALY

HEADQUARTER

eternoivica

INNOVATION LEADER

ETERNO IVICA SRL
Via Austria 25 / E
35127 Padova – Italy

+39 049 8530101
eternoivica@eternoivica.com
www.eternoivica.com

FILIALES *FILIALEN*

eternoivica uk
Londra | *London*

eternoivica eastern europe
Zagabria | *Zagreb*

eternoivica france
Lione | *Lyon*

eternoivica middle east
Dubai | *Dubai*

MADE IN ITALY

Marketing Dept. – ETERNO IVICA – Catalogo Novità 2027_FR/DE – 09.2026

Aucune partie de cette brochure ne peut être reproduite sous quelque forme que ce soit sans autorisation.
Kein Teil dieser Broschüre darf ohne Genehmigung in irgendeiner Form reproduziert werden.